BRØDR. FREBERG AS

Bauer endekule

Overflate: Varmgalvanisert (hot-dip)

- **Utført etter ISO 1461:2009**
- **Gir høy korrosjonsmotstand og lang levetid i krevende miljøer**

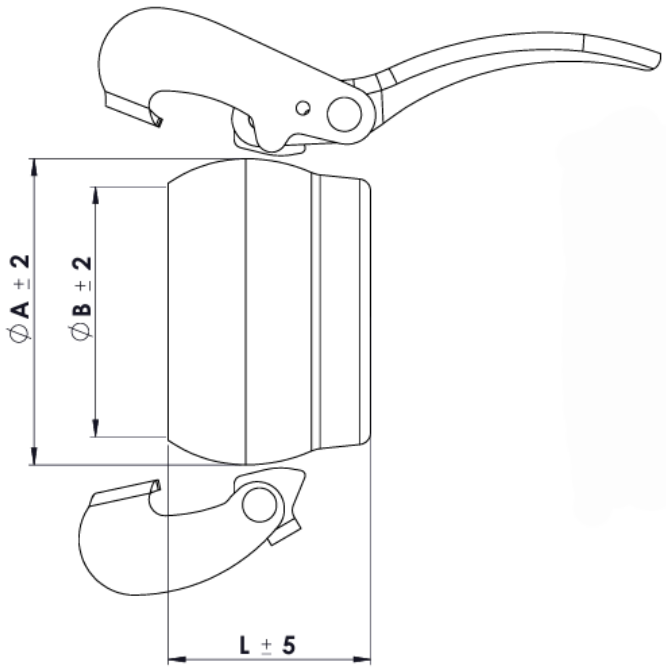

SIZE	∅A	∅B	L
50 mm	70	50	60
76 mm	99	80	77
89 mm	120	90	100
108 mm	145	112	112
133 mm	159	125	110
159 mm	180	151	116
194 mm	230	195	140

BAUER

- De egner seg svært godt til transport av drikkevann, avløpsvann, slam, betong og trykkluft, og kan også brukes innen irrigasjon, gruvedrift, tunnelarbeid, samt i næringsmiddel- og kjemisk industri.
- Koblingene kan monteres raskt og enkelt med tre manuelle bevegelser. Systemet tillater en vinkelavvikling på opptil 30°, samtidig som den holder seg helt tett – perfekt for krevende terreng.
- og tåler et maksimalt arbeidstrykk på opptil 20 bar.

MATRIALE

- Bauer-koblinger leveres i vanlig stål / karbonstål som er varm-galvanisert.

PAKNING OG GJENGE

O-ring: EPDM
Gjenger er BSP

LAGER

Vi har som regel lagerført alle størrelser fra 50mm til 194mm. (2" til 8")

+4733308660

post@freberg.no